DATENBLATT // DATASHEET

FEINMEC SOLUTIONS GMBH

powered by AMISCO

PRODUKT // PRODUCT

EVI 3P

DIN 43650 A, AC, 230V, 26W ohne Amisco Logo

AUSFÜHRUNG // CONFIGURATION

TYP TYPE	**EVI 3P**
SPULENBOHRUNG COIL BORING	**37.5mm**
ELEKTRISCHE VERBINDUNG ELECTRICAL CONNECTION	**DIN 43650 A**
VERSORGUNGSSTROM SUPPLY CURRENT	**Wechselstrom (A.C.)** Alternating current (A.C.)
NENNSPANNUNG NOMINAL VOLTAGE	**230V**
LEISTUNG POWER	**26W**
SPANNUNGSTOLERANZ VOLTAGE RANGE	**± 10%**
UMGEBUNGSTEMPERATUR TEMPERATURE RANGE	**-40° C bis +50° C**
AUSLASTUNGSGRAD DUTY CYCLE	**100 %**

PRODUKTCODE // PRODUCT CODE

FES3P16DA23001ZN

ABBILDUNG // FIGURE

Das EVI3-Spulensystem umfasst eine große Auswahl an elektrischen Spulen, die für Patronenventile für mobile hydraulische und pneumatische Anwendungen geeignet sind. Die EVI3-Spulen sind für die meisten gängigen Anwendungen ausgelegt und bieten eine Auswahl an elektrischen Anschlüssen wie DIN 43650 (EN 175301-803 ISO 4400), Kostal M27x1, AMP Junior, Flying Leads, AMP Superseal, Metripack, Deutsch und ISO 15170.

THE EVI3 COIL SYSTEM INCLUDES A WIDE RANGE OF ELECTRICAL COILS SUITABLE FOR CARTRIDGE VALVES FOR MOBILE HYDRAULIC AND PNEUMATIC APPLICATIONS. THE EVI3 COILS ARE DESIGNED TO FIT MOST OF THE CURRENT APPLICATIONS AND OFFER A CHOICE OF ELECTRICAL TERMINATIONS LIKE DIN 43650 (EN 175301-803 ISO 4400), KOSTAL M27X1, AMP JUNIOR, FLYING LEADS, AMP SUPERSEAL, METRIPACK, DEUTSCH AND ISO 15170.
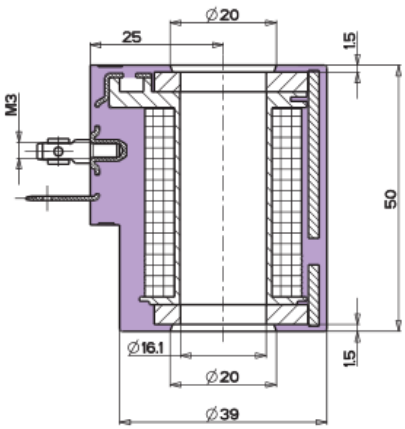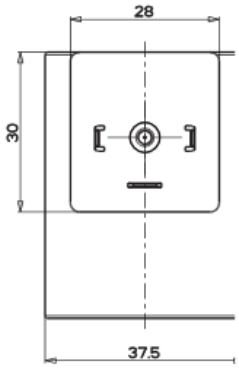
TECHNISCHE ZEICHNUNG // TECHNICAL DRAWING